Bruksanvisning for løfteutstyr

Denne bruksanvisningen/monteringserklæringen/CE-konformitetserklæringen skal oppbevares gjennom hele brukstiden.
ORIGINALBRUKSANVISNING

Produkt: **Spennring for fat**

Oppdragnr.: **1011169124/1**

Tegningsnr.: **7140 56 08**

Kunde: **Carl Stahl AS**
Midtunheia 22
5224 Bergen-Nesttun

[X]	Utstyrsdata	[ ]	Krokattest
[X]	Kontrollsertifikat på tysk / norsk	[X]	Bruksanvisning
[X]	EU konformitetserklæring Tysk / norsk	[X]	Oversiktstegning

Innholdsfortegnelse

1 BESKRIVELSE AV MASKINEN

1.1 TEKNISKE PRODUKTDATA 3
1.2 BESKRIVELSE AV UTSTYRET 3
1.3 GENERELL INFORMASJON 4

2 SIKKERHETSANVISNINGER

2.1 FORKLARING AV FARESYMBOLENE 5
2.2 GENERELLE SIKKERHETSANVISNINGER FOR FORSKRIFTSMESSIG BRUK 6

3 IGANGSETTING

3.1 MONTERINGSFORHOLD 7
3.2 SIKRING AV LASTER 7+8
3.3 TRANSPORT AV LASTER 9
3.4 TA AV LASTER 10

4 KONTROLL-VEDLIKEHOLD OG REPARASJONER

4.1 KONTROLL FØR FØRSTE GANGS BRUK 11
4.2 REGELMESSIGE KONTROLLER 11
4.3 EKSTRAORDINÆRE KONTROLLER 11

5 SPESIFIKK BRUK 12

KONTROLLATTEST

KONFORMITETSERKLÆRING

OVERSIKTSTEGNING

1 Beskrivelse av maskinen

1.1 Tekniske produktdata

Produsent:	Carl Stahl GmbH
Type - fabrikkbetegnelse:	Spennring for fat i standardutgave
Byggeår:	05 / 2012
Kundebestillingsnr.:	16572/GL
Produsent oppdragnr:	1011169124
Produsent tegningsnr.:	7140 56 08
Lasteevne:	800 kg
Egenvekt ca.:	11 kg
Gripeområde	560 - 600 mm
Effektiv høyde	445 mm

EU konformitetserklæring:	Definert av EU - Maskindirektiv 2006/42/EU
Opphavsrett	©, Carl Stahl GmbH Bruk, kopiering og mangfoldiggjøring av disse dokumentene er bare tillatt med samtykke fra Carl Stahl GmbH. Ethvert misbruk er straffbart, og kan føre til krav om skadeerstatning.

1.2 Beskrivelse av utstyret

Spennring for fat laget av sveiset formmetall for håndtering av egenstabile runde fat med kant og med eller uten lokk av av materialene S235JRG2 / S355J2G3 med diverse standarddeler. Forhåndsinnstilling av diameter skjer ved hjelp av en innstillingsskrue. Spennringen plasseres på fatet med et dreibart håndtak.

Spennringen for fat er sandblåst, grunnet og lakkert i henhold til RAL 7035 / 3020- lys grå / rød.

1.3 Generell informasjon

- Denne dokumentasjonen beskriver løfteutstyret og hvordan det betjenes. Dersom noen spørsmål er ubesvart, vennligst henvend deg til Carl Stahl GmbH i Süßen.
  Vi hjelper deg svært gjerne.

- Det er absolutt nødvendig at denne dokumentasjonen leses avoperatøren før første gangs bruk.

- Dokumentasjonen retter seg til tilstrekkelig kvalifisert personale for betjening, kontroll vedlikehold og reparasjon av løfteutstyret. Løfteutstyret bør følgelig bare betjenes, kontrolleres, vedlikeholdes og repareres av tilstrekkelig kvalifisert personale.
  Dersom det skjer uforskriftsmessig bruk, kontroll, vedlikehold og reparasjon overtar Carl Stahl GmbH intet garantiansvar.

- Denne dokumentasjonen bruker internasjonalt standardiserte SI-måleenheter.

- Alle kontroll- og vedlikeholdsfrister som er tatt inn i denne dokumentasjonen må ubetinget overholdes og dokumenteres av operatøren av løfteutstyret.

- Løfteutstyret må bare anvendes til bruk hhv. transport av tilsvarende last. All bruk til andre formål er ikke tillatt, og fritar Carl Stahl GmbH fra en hvert ansvar og garantiforpliktelse.

- Under hele lasteutstyrets levetid må denne dokumentasjonen være lett tilgjengelig for så vel vedlikeholds- som reparasjonspersonale.

- Opphavsretten til denne tekniske dokumentasjonen forblir hos Carl Stahl GmbH.
  Dokumentasjonen må ikke gjøres tilgjengelig for tredjepart hhv. konkurrenter til Carl Stahl GmbH.

- Forbehold om endringer. Alle data og all informasjon er laget ut fra beste kunnskap.
  Det kan imidlertid ikke utledes noe ansvar fra dette.

2 Sikkerhetsanvisninger

2.1 Forklaring av faresymbolene

En hver markedsføring, en hver igangsettelse, bruk, kontroll, vedlikehold og reparasjon av løfteutstyret må bare gjennomføres på grunnlag av de anvisninger om fremgangsmåte som finnes i denne dokumentasjonen.

Les derfor gjennom denne dokumentasjonen grundig før første gangs igangsetting av løfteutstyret.

Viktige anvisninger, spesielt sikkerhetstekniske anvisninger er merket med samsvarende symboler (piktogrammer) som har den betydningen som er beskrevet nedenfor.
Følg disse anvisningene for å unngå farer for mennesker og materialer.

FARE

Umiddelbart forestående fare - død eller alvorlige skader inntreffer.

ADVARSEL

Mulig forestående fare - død eller alvorlige skader kan inntreffe.

FORSIKTIG

Mulig forestående fare - mindre alvorlige skader eller materiell skade kan inntreffe.

FARE

Mulig forestående fare fra svevende last - død eller alvorlige skader kan inntreffe.

ADVARSEL

Mulig forestående fare på grunn av klemming. Anvisninger i sammenheng med sikkerhet og beskyttelse av eiendom.

ANVISNING

Anvisninger i sammenheng med sikkerhet og beskyttelse av eiendom.

2.2 Generelle sikkerhetsanvisninger for forskriftsmessig bruk

- Bruk av løfteutstyret bare til last som på grunn av sin beskaffenhet er egnet til dette.
- Bruk av løfteutstyret bare ansvarlige personer som har fått opplæring og med overholdelse av gjeldende forskrifter - DIN EN 16155 og BGR 500, kapitel 2.8.
- For sikker bruk må løfteutstyret **minst** være merket med:

  - klassifisering fra produsent / leverandør
  - løfteevne
  - egenvekt
  - identifikasjons- / serienummer / type
  - byggeår
  - kontrolldatamerke
  - CE-merke

  Utvidet merking:
  - gripearmens rekkevidde - for løfteutstyr der løfting av last skjer ved hjelp av klemkraft
  - grense for lasttyngepunkt - for C-kroker og lastegafler
  - minimumsbelastning - for lastegafler som er nødvendig for å sikre funksjonaliteten

- Foran hver igangsetting må løfteutstyret gjennomgå grundig visuell kontroll for å se etter skader, fullstendighet samt kontrollere festet for alle bevegelige deler.

- Løfteutstyr som mangler typeskilt med minimumsmerking eller dersom merkingen ikke kan leses må **ikke** brukes.

- Transport av flytende masser, radioaktive materialer eller bulkgods er forbudt.

- Det er forbudt å bruke løfteutstyret utenfor temperaturområdet fra -20° til + 100°C, under kjemisk påvirkning forårsaket av syrer, lut, salter og damp og i eksplosjonsfarlige omgivelser.
  Bruk av løfteutstyret er bare tillatt i områder nær bakken.
  Det er ikke tillatt å løfte **usikret** last over personer. Bruk av løfteutstyret i områder som **ikke** er i nærheten av bakken er likevel tillatt når den aktuelle lasten er **ekstra og tilstrekkelig sikret**.
  (se BGR 500, kap. 2.8, avs. 3.6.4, 3.6.5)

3 Igangsetting

3.1 Monteringsforhold

FORSIKTIG

Fare for skade på løfteutstyret
Løfteutstyret må beskyttes mot værpåvirkning og mulige angrep fra aggressive medier.

→ Lagres i tørre og oppvarmede bygninger

FORSIKTIG

Stabil lagring av løfteutstyret
Løfteutstyret må settes bort eller legges ned på en måte som sikrer at det ikke velter, faller ned eller sklir.

→ Bruk av oppbevaringsutstyr eller integrert parkeringselement

3.2 Feste av laster

- Løfteutstyret må tas ut av emballasjen hhv. transportpaller eller lignende.
- Gjennomføring av kontroll før første gangs bruk *(se side 11)*
- Ved for stort eller for lite feste for lasten (krankrok) må det brukes en passende tilpasning for å feste det som skal løftes.

ADVARSEL

Ulykkesrisiko fra ikke sikret krankrok hhv. ikke sikret løftemiddeladapter
Det som skal løftes kan falle ned dersom festet til lasten (krankrok, bolter,...) dersom lastpåslag-/stoppere kan løsne
→ Kontroller, at festet for lasten er sikret.

ADVARSEL

Ulykkesrisiko på grunn av pendlende last
Når lasten som er løftet opp pendler sterkt,
kan gjenstander som befinnes seg i nærheten og / eller personer kan komme til skade.

→ Innstilling ved løfting i lastens tyngdepunket eller ved

FARE

Ulykkesrisiko gjennom ikke sikrede, bevegelige komponenter på løfteutstyret

Løfteutstyret må ikke brukes med løse og ikke sikrede, bevegelige komponenter.

→ Før hver gangs bruk må det kontrolleres, at alle løse komponenter er skrudd til og at alle bevegelige komponenter er tilstrekkelig sikret hhv.
låst fast

FARE

Ulykkesrisiko gjennom overbelastning
Løfteutstyret må aldri belastes med en større totalvekt enn summen av lastens vekt og egenvekten på løfteutstyret, som er den tillatte bæreevnen.
> I så fall kan løfteutstyret bli deformert, slik at lasten faller ned.

→ Foran hver gangs bruk må det kontrolleres at lastevekten ikke overskrider maksimalt tillatt løfteevne.

FARE

Ulykkesrisiko gjennom klemming og låsing.
Ved opptak - belastning / avlegging - avlasting finnes fare for klemming og skader på fingre hhv. hender mellom følgende kontaktsteder:
- Lasten og stedet der den settes ned
- Kontaktpunktet mellom last og festemiddel / løftemiddel
- Løfteutstyret og lasten / festemiddel
- Festekroker og løftemiddel
- Festeutstyr og last

ADVARSEL

→ Kontroller at operatøren unngår alle steder med fare for klemming.

FARE

Ulykkesrisiko ved bruk av løfteutstyr med integrert festeutstyr

→ Ta hensyn til kravene for bruk av integrert festeutstyr.

FORSIKTIG

Skader ved skrå og støtvis løfting av lasten.
Ved støtvis og skrå vertikalbevegelser kan det komme til en støtbetinget overbelastning av løfte - og festeutstyret, noe som kan føre til skader på løfte- og festeutstyret.

→ Kontroller at lasten bare blir løfter loddrett

FARE

Ulykkesrisiko på grunn av ustabil last

Lasten kan vippe eller velte dersom stabilitetshøyden for løfteutstyret er mindre enn stabilitetshøyden for lasten.

→ Lasten må fastgjøres. transporteres og tas av omsorgsfullt.

→ Undersøk hos produsenten

FARE

Ulykkesrisiko ved løfting og nedsetting av lasten.
Laster, spesielt når den er lagvis og oppstablet, kan falle ned, falle fra hverandre, gli ut eller rulle av.

→ Løft opp og ta av lasten lagvis og skiktvis.

3.3 Transport av laster

FARE

Ulykkesrisiko ved begrensede plassforhold
Ved transport må det alltid tas hensyn til tilstrekkelig fritt rom til omliggende hindringer for å unngå kollisjoner.

→ Kontroller at det er tilstrekkelig arbeidsområde

FARE

Ulykkesrisiko ved at lasten faller ned på grunn av materialfeil, kollisjoner eller uaktsomhet.

Ved lastesystemer som faller med eller pendler kan personer som står eller beveger seg under hengende last få alvorlige skader eller bli drept.

→ Stå eller beveg deg aldri under hengende last

ADVARSEL

WARNUNG

Ulykkesrisiko på grunn av iøynefallende mangler

Når løfteutstyret brukes må man være oppmerksom på iøynefallende mangler. Løynefallende mangler kan være deformasjoner, rifter og brudd.

→ Sørg for at løfteutstyret blir overvåket på en oppmerksom måte under bruk.

3.4 Sette ned laster

FARE

Ulykkesrisiko på grunn av at lasten faller ut eller velger ved skrånende nedsetting på bestemmelsesstedet.

Ved skrånende nedsetting kan lasten utilsiktet falle ut av lastepåslaget. For øvrig må stedet der lasten settes ned være tilpasset til bæreflaten.

→ Sørg for at lasten ikke vipper eller blir satt ned på skrå, og at stedet der den settes ned er gjort klar til dette

FARE

Ulykkesrisiko ved begrensede plassforhold

Når lasten settes med må bestemmelsessteder være gjort klart, for at det skal være tilstrekkelig arbeidsrom i forhold til omliggende hindringer, slik at kollisjoner og klemming kan unngås.

→ Kontroller at det er tilstrekkelig arbeidsområde og at lasten settes ned på en forsiktig måte.

4 Kontroll - vedlikehold og reparasjoner

Operatøren fastsetter type, omgang og frister for nødvendige kontroller at arbeidsutstyret. Kontrollen foran første gangs bruk, og regelmessige kontroller er som regel visuell kontroll og funksjonalitetskontroll.

4.1 Kontroll før første gangs bruk

- Før første gangs bruk må løfteutstyret kontrolleres av en s**akkyndig (kompetent)** person, og må ikke tas i bruk før ev. påviste mangler blir korrigert.
  Kontrollen må dokumenteres i kontrollsertifikatet. Spesifikk informasjon om hvordan kontrollen utføres finner du på side 12.

4.2 Regelmessige kontroller

- Alt løfteutstyr må kontrolleres minst en gang pr. år av en **sakkyndig (kompetent)** person. Ut fra bruksforholdene kan det også være nødvendig med kontroller med kortere mellomrom.
  Dette omfatter spesielt hyppig bruk, økt slitasje, korrosjon, temperaturpåvirking og økt sannsynlighet for feil.
  Kontrollen må dokumenteres i kontrollsertifikatet.
  Spesifikk informasjon om hvordan kontrollen utføres finner du på side 12.
- For løfteutstyr som er sterkt tilsmusset eller er utsatt for stoffer som farger,
  Idene være nødvendig med en forutgående rengjøring.

4.3 Ekstraordinære kontroller

- Etter skadetilfeller, eller spesielle hendelser som kan påvirke løfteevnen og etter hver reparasjon må det utføres en ekstraordinær kontroll av en **sakkyndig** (kompetent) person.
  Omfanget av denne kontrollen må innrettes etter type og omfant av skadetilfellet, hendelsen eller reparasjonen, og må fastsettes individuelt.

Som produsent stor vi med vår erfaring til en hver tid til deres disposisjon i hvert enkelt tilfelle.

5. Spesifikk bruk

Generelt

Spennringen for fat fungerer for å feste, transportere, håndtere og sette bort stående, runde og egenstabile fat med kant på langs fatet for fasongtilpasset plassering.
Det er likegyldig om det brukes lokk eller ikke. Spennringen for fat er som sveiset.
Formmetallkonstruksjonen fremstilt av ob inneholder følgende komponenter/elementer:
- 2-bent anslagskjede, kvalitetsklasse 8, fast montert i spennringen for fat med oval ring for feste på lastekrok
- åpne- / lukkemekanisme med betjeningsarm
- innstillingsskrue for forhåndsinnstilling av gripebredde

Forberedelser

- Forhåndsinnstilling av gripebredden med innstillingsskruen
- Åpne mekanikken med betjeningsarmen
- Feste av enkeltkrankroken med sikkerhetsklaff i ovalringen på anslagskjeden

Feste av lasten

- Spennring for fat posisjoneres midt over fatet, og senkes ned til festeplaten på fatkanten ta av.
- Lukk mekanikken med betjeningsarmen - mansjettene må ligge stramt over fatkappen over hele bredden, uten av fatkappen blir skadet.
  Eventuelle etterjusteringer av gripebredden i åpnet tilstand med innstillingsskruen.
- Etter visuell kontroll kan fatet heves.

Sette ned lasten

- Fatet settes på det klargjorte bestemmelsesstedet med spennringen for fat - krankroken er befridd.
- Åpne åpne- / lukkemekanisme med betjeningsarm.
- Krankroken med spennringen kjøres forsiktig oppover ut av gripeområdet.
- Når det ikke er fare for kollisjoner i arbeidsområdet kan lastestraversen tas manuelt ut av krankroken, og plasseres på den fastsatte lagerplassen for driftsmidler eller la løftemidlet kjøres til lagerplassen for driftsutstyr og parkeres.

EG - Konformitätserklärung

im Sinne der EG-Maschinenrichtlinie 2006 / 42 / EG,

Konzipierung und Bauart, sowie in der von uns in Verkehr gebrachten Ausführung, der einschlägigen grundlegenden Sicherheits-und Gesundheitsanforderungen der betreffenden EG-Richtlinie(n) entspricht.

EU - konformitetssertifikat

i samsvar med EU maskindirektiv 2006 / 42 / EU

Utførsel og konstruksjon, så vel som modifiseringer utført av oss samsvarer med gjeldende prinsipielle sikkerhets- og helsekrav i de gjeldende EU-direktivene.

Bezeichnung der Maschine / des Lastaufnahmemittels:

Bauart:	Spennring for fat i standardutgave
Identnummer:	
Tragfähigkeit:	800 kg
Auftragnummer:	1011169124
Zeichnung-Nr.:	7140 56 08

Einschlägige EG - Richtlinie:

EG - Maschinenrichtlinie 2006/42/EG vom 17.05.2006

Angewandte harmonisierte Normen, insbesondere:

Krane - Lose Lastaufnahmemittel; Deutsche Fassung
DIN EN 13155 vom 08 / 2009

Angewandte nationale Normen und technische Spezifikationen:

BGR 500 vom 01.01.2004
Betriebssicherheitsverordnung (BetrSichV) - 06.01.04

Datum / Dato: 09.05.2012

rechtsverbindliche Unterschrift:
Bindende underskrift:

Beskrivelse av maskinen/ utstyret

Type:	
Identitestnummer:	
Lastkapasitet:	800 kg
Oppdragsnr.	1011169124
Tegningsnr.	7140 56 08

Aktuelle EU-direktiv

2006 / 42 / EU maskindirektiv av 17.05.2006

Anvendt harmoniserte standarder, spesielt:

Kraner - løfteutstyr, tysk utforming
DIN EN 13155 datert 08 / 2009

Anvendte nasjonale standarder og tekniske spesifikasjoner, spesielt:

BGR 500 av 01.01.2004
Tyske industrielle sikkerhetsforordninger - 06.01.04

Wolfgang Schwenger
(Geschäftsführung)
(adm dir.)

Ansicht B

ø14 für VG 6-8 - 65560010
mit 2 Str.-Kettengeh. :
Aufhängekopf - 65201006
Kette NG 6, 17 Kettenglieder - 60020006

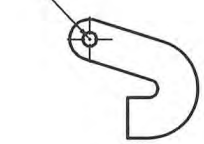

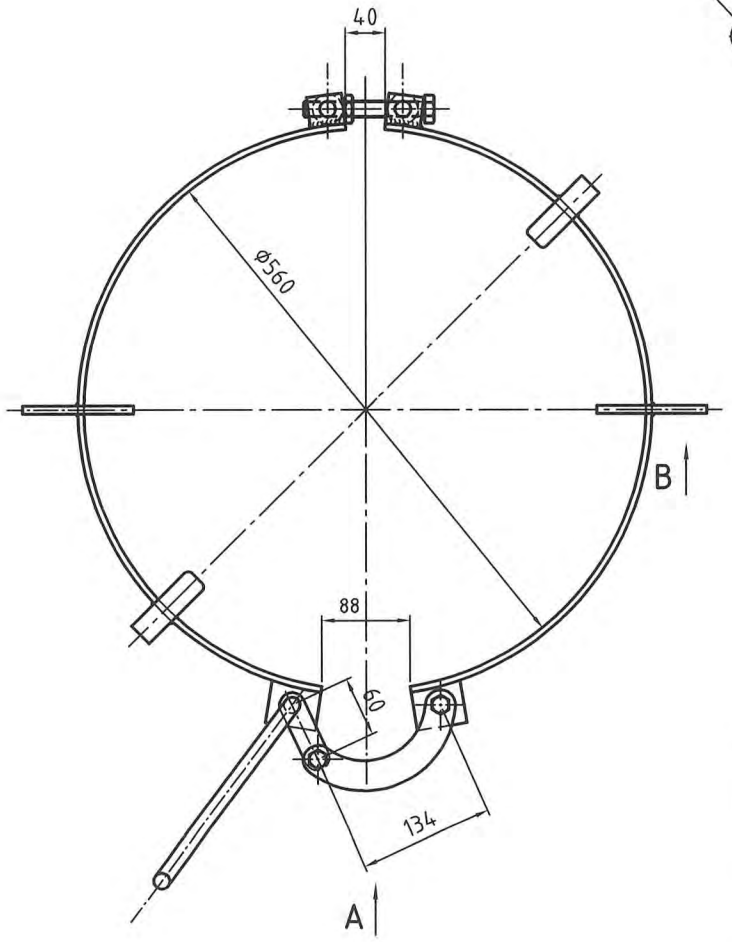

Ansicht A

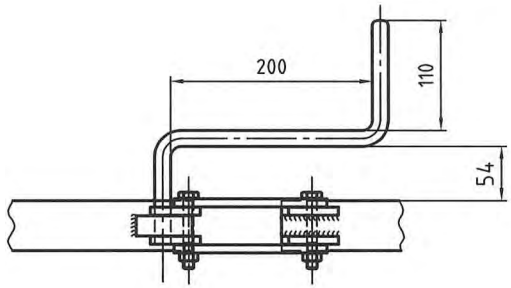

Carl Stahl®			DIN 7168 ~~fein~~ mittel ~~grob~~	Oberfläche	Maßstab 1:5	Zeich.-format:
					Werkstoff:	
				Datum / Name	Faßspannring TF 800 kg	
			Bearb.	12.05.09 / AB162	Durchmesser 560 - 600mm	
			Gepr.			
			Norm			
			Diese Zeichnung darf weder kopiert noch an dritte Personen ohne unsere schriftliche Genehmigung weitergegeben werden. Diese Konstruktion ist unser Eigentum. Carl Stahl GmbH		71405608	Blatt Bl
Zust.	Änderungen	Datum / Name	Dateiname 71405608 Faßspannring TF800kg Durchm.560-600mm CSD.dwg			